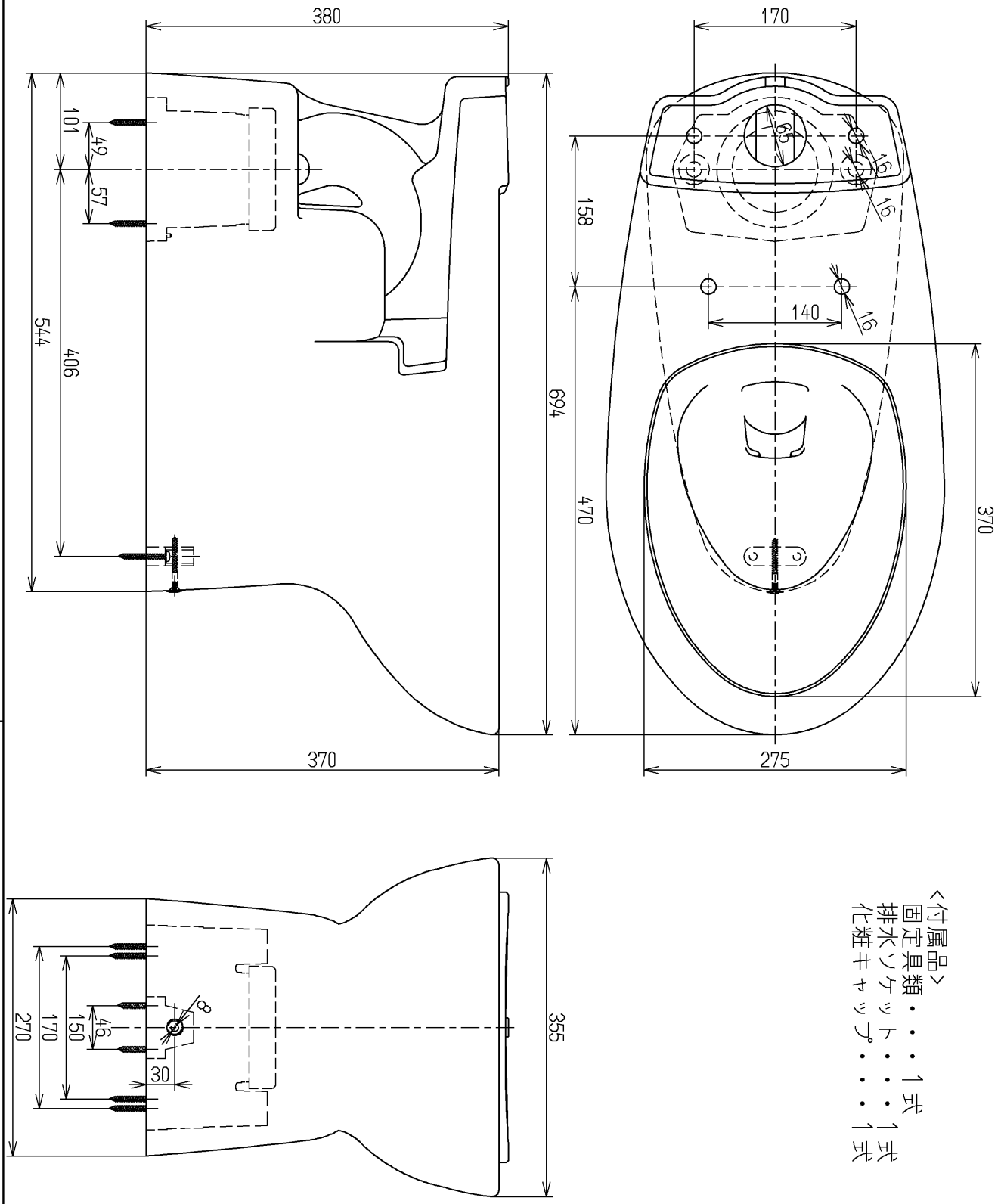

<付属品>
固定具類・・・1式
排水ソケット・・・1式
化粧キャップ・・・1式

TOTO			単位 mm	名称 腰掛式タンク密結形サイホン防露便器
製図 木村(晴)	検図 吉永(雄)	日付 08.10.06	尺度 1：6	図番 CS380B TV
備考 住宅会社様向け				

A4